# PRIME 10R

**Источник света**
Лампа Philips 280 Вт 10R

**Освещенность**
9300 K

**Зум**
2.5° - 20° электронный

**Эффекты**
9 статичных цветов,
6 статичных гобо,
7 вращающихся гобо,
призма 8 граней, режим Frost

ВИДЕО

amixled

# PRIME 10R

## ИСТОЧНИК СВЕТА

Лампа Philips 280 Вт 10R
Цветовая температура: 9300 K

## УПРАВЛЕНИЕ И КОРПУС

Диапазон Pan/Tilt: 540° / 270°, 16 bit
DMX-каналы: 16 / 24
Степень защиты: IP20
Размеры: 360 × 240 × 460 мм
Вес нетто: 16,65 кг

## ЭФФЕКТЫ

Угол луча: 2,5°–20°
Цветовое колесо: 13 цветов
Статичные гобо: 14 шт
Вращающиеся гобо: 9 шт
(двустороннее вращение)
Призмы: 6-гранная линейная
и 16-гранная круговая

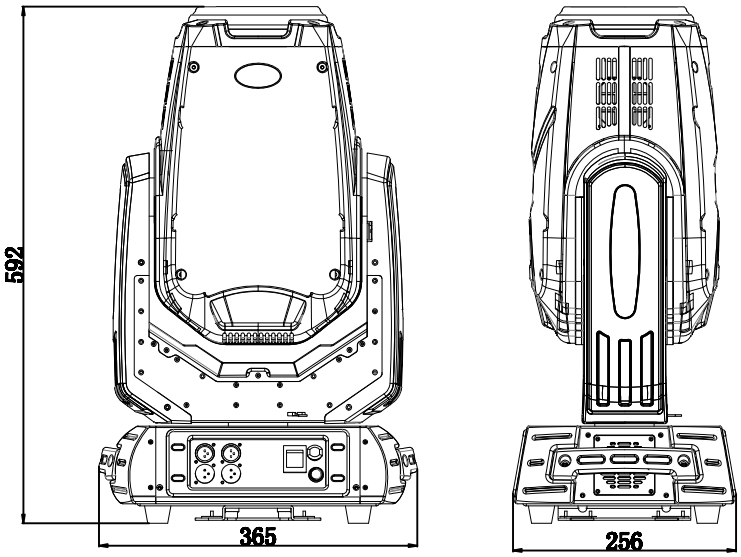


amixled

## ВИЗУАЛЬНЫЕ ЭФФЕКТЫ

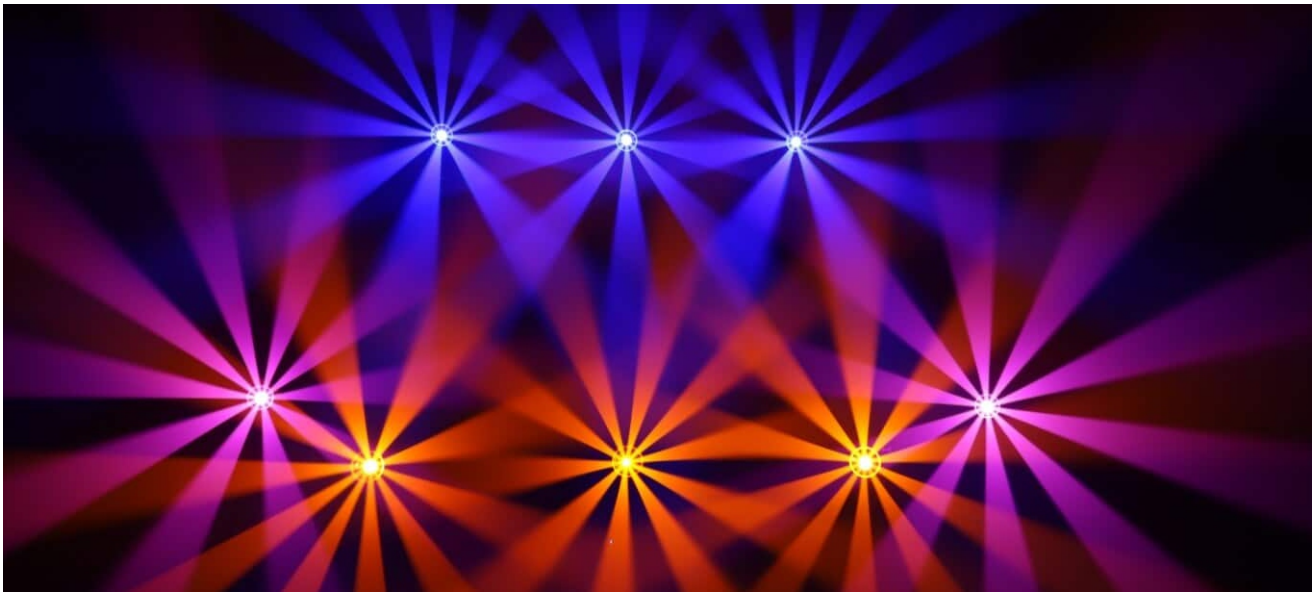

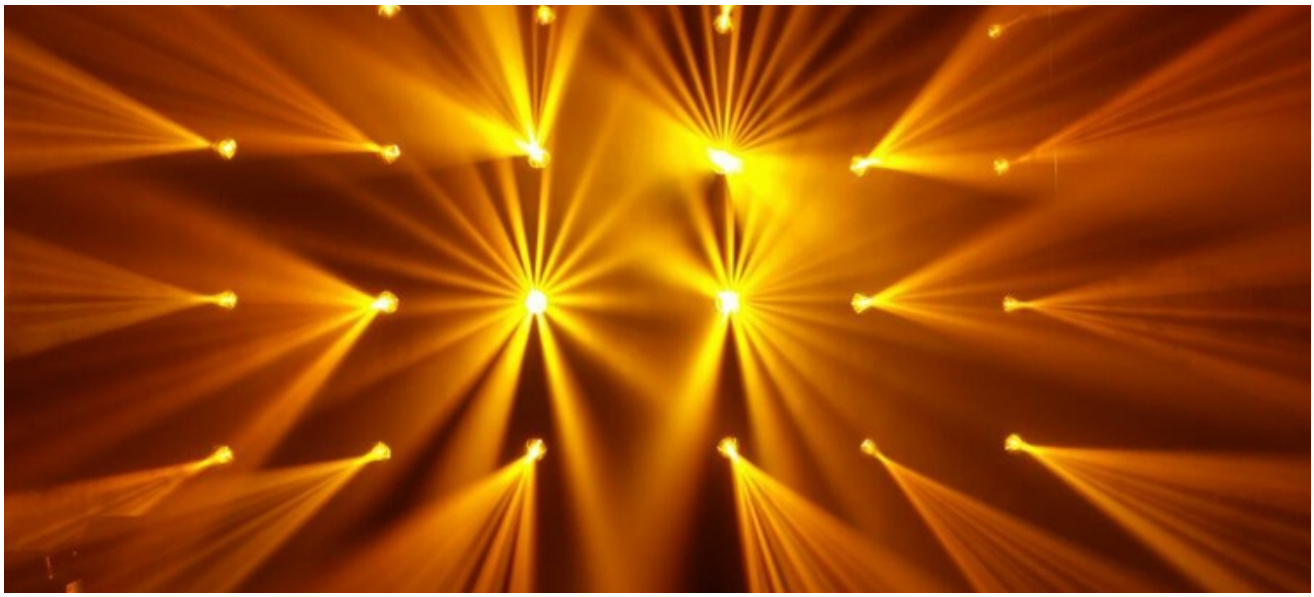

## ЦВЕТА И ГОБО

Колесо цвета:

Вращающиеся гобо

Статичные гобо

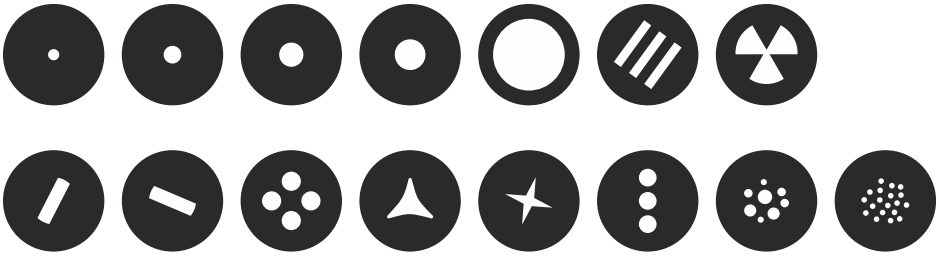

## ФОТОМЕТРИЯ

**Освещенность, lx**

| | | | | | |
|---|---|---|---|---|---|
| 2,5° | 82400 | 18800 | 8355 | 4700 | 3000 |
| 10° | 5625 | 1410 | 625 | 350 | 225 |

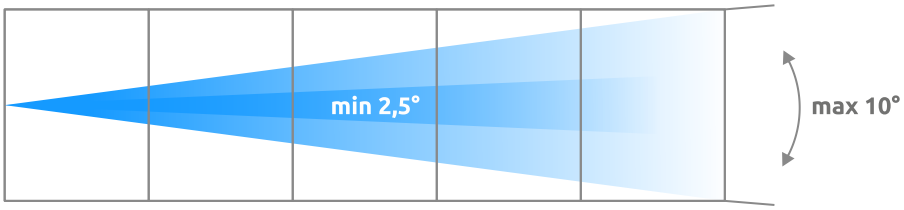


В РЕЖИМЕ SPOT

0 20 40 60 80 100 **Дистанция, m**

**Диаметр луча, m**

| | | | | | |
|---|---|---|---|---|---|
| 2,5° | 0.9 | 1.7 | 2.6 | 3.5 | 0.70 |
| 10° | 3.5 | 7.0 | 10.5 | 14.0 | 4.4 |

**Освещенность, lx**

| | | | | | | | |
|---|---|---|---|---|---|---|---|
| 5° | 22500 | 10000 | 5625 | 3600 | 2500 | 1837 | 1406 |
| 20° | 2125 | 944 | 531 | 340 | 236 | 173 | 133 |

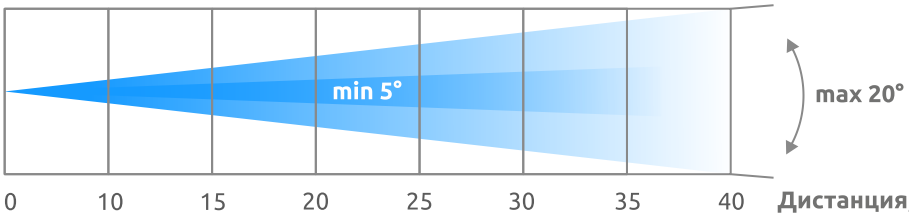


В РЕЖИМЕ BEAM

0 10 15 20 25 30 35 40 **Дистанция, m**

**Диаметр луча, m**

| | | | | | | | |
|---|---|---|---|---|---|---|---|
| 5° | 0.9 | 1.3 | 1.7 | 2.2 | 2.6 | 3.1 | 3.5 |
| 20° | 3.5 | 5.3 | 7.1 | 8.8 | 10.6 | 12.3 | 14.1 |

amixled

amixled

+7 915 055 39 63
+7 989 109 90 77

info@amixled.ru
amixled.ru